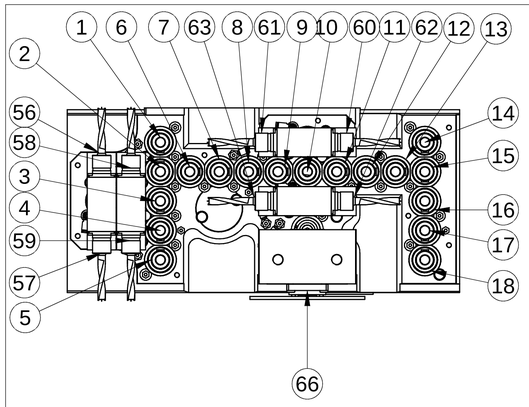

● ROTAZIONE DESTRA / RIGHT ROTATION
○ ROTAZIONE SINISTRA / LEFT ROTATION
■ ROTAZIONE DESTRA / RIGHT ROTATION
□ ROTAZIONE SINISTRA / LEFT ROTATION

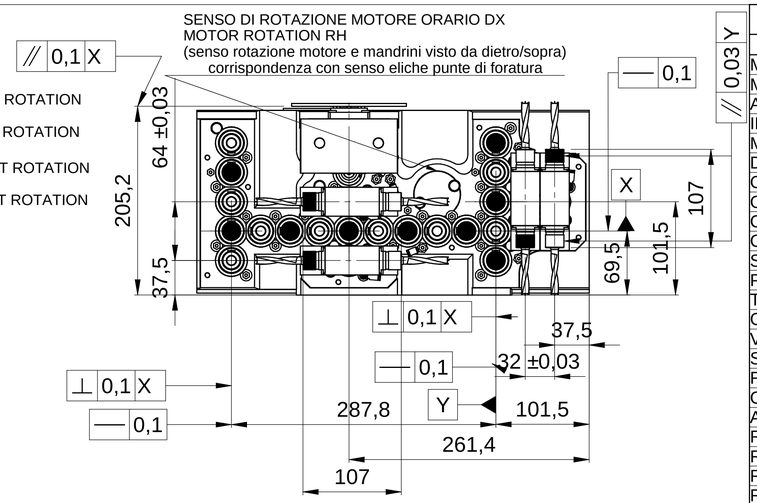

CARATTERISTICHE TECNICHE / TECHNICAL FEATURES

MANDRINI VERTICALI / VERTICAL SPINDLES	18
MANDRINI ORIZZONTALI / HORIZONTAL SPINDLES	8
ATTACCO PUNTE / TOOL CONNECTION	10 H7 mm
INTERASSE PUNTE /DISTANCE BETWEEN CENTERS	32 mm
MAX LUNGHEZZA PUNTE / MAX BORING BITS LENGHT	70 mm
DIMENSIONE LAMA / BLADE DIMENSION	125 mm
CENTRAGGIO LAMA / BLADE SHAFT	20 g6 mm
CORSA MANDRINI VERTICALI / VERTICAL SPINDLES STROKE	60 mm (SINGLE EFFECT CYLINDER)
CORSA MANDRINI ORIZZONTALI / HORIZONTAL SPINDLES STROKE	75 mm (DOUBLE EFFECT CYLINDERS)
CORSA GRUPPO LAMA / BLADE UNIT STROKE	60 mm (DOUBLE EFFECT CYLINDERS)
SPINTA VERTICALE MANDRINI / VERTICAL SPINDLES THRUST	335 N (6bar) - 550 N (9bar)
POTENZA MOTORE / MOTOR POWER	2.2 kW
TENSIONE NOMINALE /RARED VOLTAGE	230 / 400 V
CORRENTE NOMINALE / RATED CURRENT	8.34 A / 4.8 A
VELOCITA' ROTAZIONE MOTORE / MOTOR RATED SPEED	2750 RPM
SENSO DI ROTAZIONE MOTORE / MOTOR ROTATION	DESTRO / RIGHT
FREQUENZA NOMINALE / RATED FREQUENCY	50 Hz
COS∅	0.85
ALIMENTAZIONE MOTORE / ELECTRICAL SUPPLY	50 Hz / 25-95 Hz
RAPPORTO DI TRASMISSIONE /SPEED RATIO (SPINDLES/MOTOR)	1.5
ROTAZIONE VERTICALI / VERTICAL SPINDLES SPEED	4000 RPM / 2000-8000 RPM
ROTAZIONE ORIZZONTALI / HORIZONTAL SPINDLES SPEED	4000 RPM / 2000-8000 RPM
RAPPORTO DI TRASMISSIONE /SPEED RATIO BLADE/MOTOR	1.917
ROTAZIONE LAMA / BLADE SPEED	5270 RPM / 2500-10000 RPM
LUBRIFICANTE / LUBRICATOR	GREASE KLUEBER ISOFLEX NBU15
LUBRIFICAZIONE MANDRINI VERT./ VERTICAL SPINDLES LUBRIC.	1.0 cc / 500 h (OGNI MANDRINO / EACH SPINDLE)
LUBRIFICAZIONE RINVII OR. / HORIZONTAL SPINDLES LUBRICATION	2.0 cc /1000 h
LUBRIFICAZIONE GRUPPO LAMA /BLADE UNIT LUBRICATION	5.0 cc / 1000 h
PESO / WEIGHT	73 kg

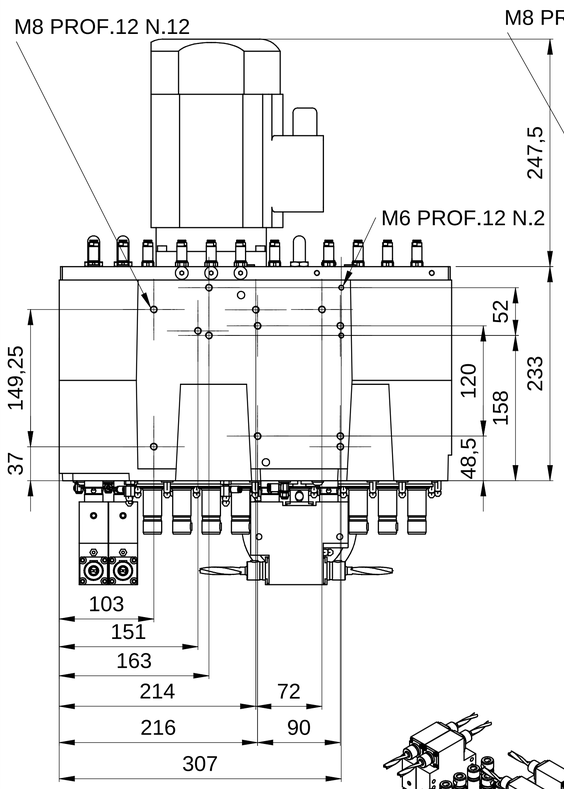

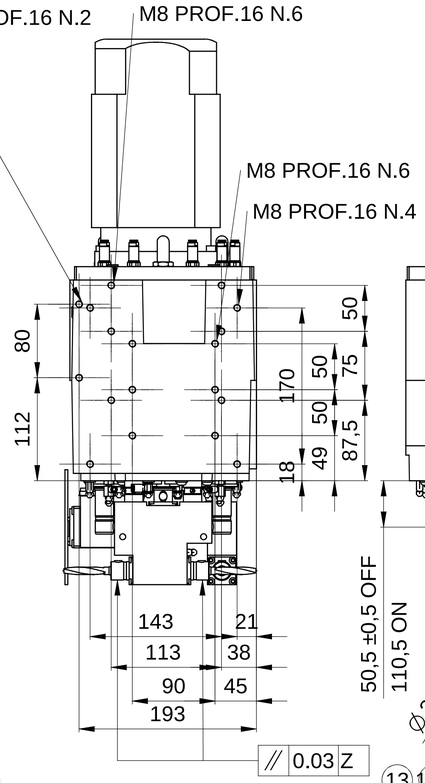

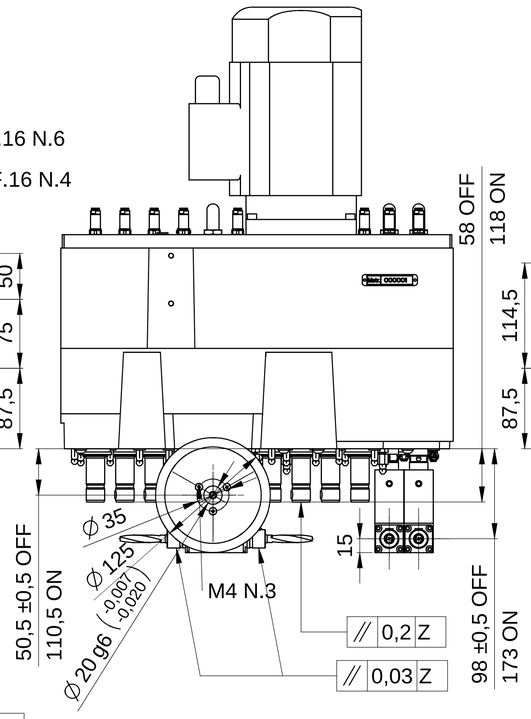

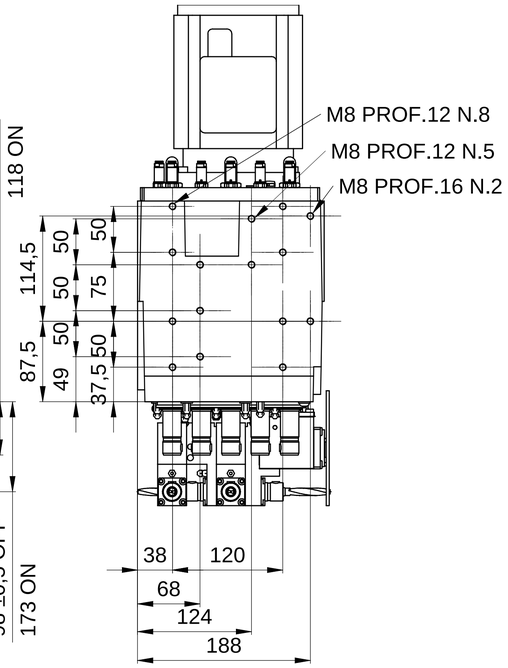

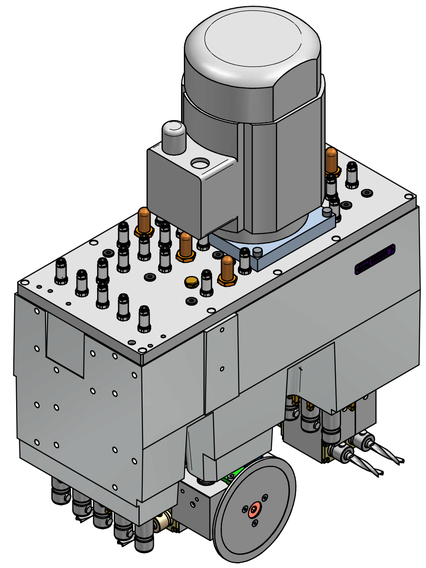

PUNTO DI LUBRIFICAZIONE LAMA
BLADE UNIT LUBRICATION POINT

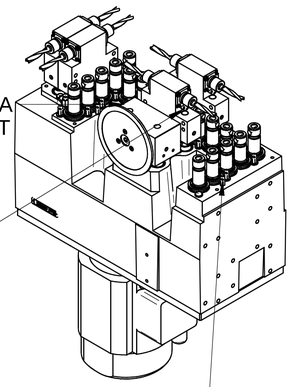

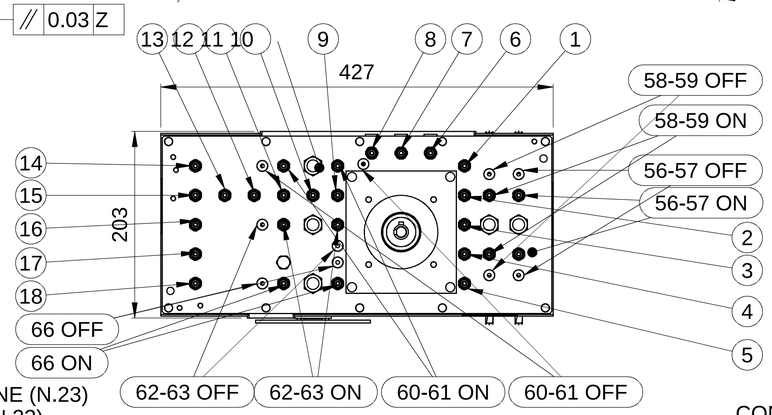

PUNTI DI LUBRIFICAZIONE M. ORIZ. (N.3)
HORIZ. SPINDLES LUBRICATION POINTS (N.3)

PUNTI DI LUBRIFICAZIONE (N.23)
LUBRICATION POINTS (N.23)

CONNESSIONI PNEUMATICHE E4
PNEUMATIC CONNECTIONS E4

Rev	Data / Date	Firma / Signature	Descrizione ultima modifica / Last change description	N°Modifica / Change ID
00				

Caratteristiche tecniche non evidenziate secondo istruzione operativa SCM GROUP IO 23/1DTG
Specifications not shown according to SCM GROUP operation instruction IO 23/1DTG
Finiture visibile secondo specifica SCM / Visible accordingto SCM specific SPS0DPRG
Finiture secondo specifica SCM / Megeno secondo Schnapelle SPS0EPRG
Quote senza indicazione di tolleranza, grado di precisione Shiners without indication of tolerance, accuracy **SCM Specifica ST2310DTG**

	Firma / Signature	Data / Date	Rugosita' / Roughness'
Ultimo rilascio Latest release			
Controllato Checker			CF3 0 0
Disegnato Designed	D.Nicolini	20/02/2015	

Peso grezzo/Raw weight (kg)
Smussi / chamfer
Massa / Mass (kg) 73,002

Verniciatura / Painting (SCM specific ST231DTG) **VER000**
Superficie / Surface (m²)
Trattamento Superficiale / Surface Treatment (SCM specific ST234DTG)
Trattamento Termico / Heat Treatment (SCM specific ST234DTG)
Ricavare da o Stato di fornitura / Based on or State of supply
Materiale / Material (SCM specific ST235DTG) **Vedi Tabella**

hiteco

Denominazione / Item Name
TESTA FORATRICE F26L - 18V+8O+L

Scala / Scale	Codice / Item ID	Rev	Status	Tav. N. di N.
1:3,3	F26B.8H.01	00		2/2

Template version : 14

DI RIEBPRAMDA TERMINI DI LEGGE LA PROPRIETA' DI QUESTO DISEGNO CON DIVIETO DI RENDERLO COMUNQUE NOTO A TERZI SENZA LA NOSTRA PREVENTIVA APPROVAZIONE BHELEGRPRAMDES SOMPROPERTY, COPYRIGHTED MATERIAL DISCLOSURE TO THIRD PARTIES WITHOUT OUR AUTHORIZATION IS EXPLICITLY FORBIDDEN